HUECK HARTMANN

Visionen in Aluminium
Visions in aluminium

Individuelle Fenster und Türen aus Aluminium
Individual windows and doors made of aluminium

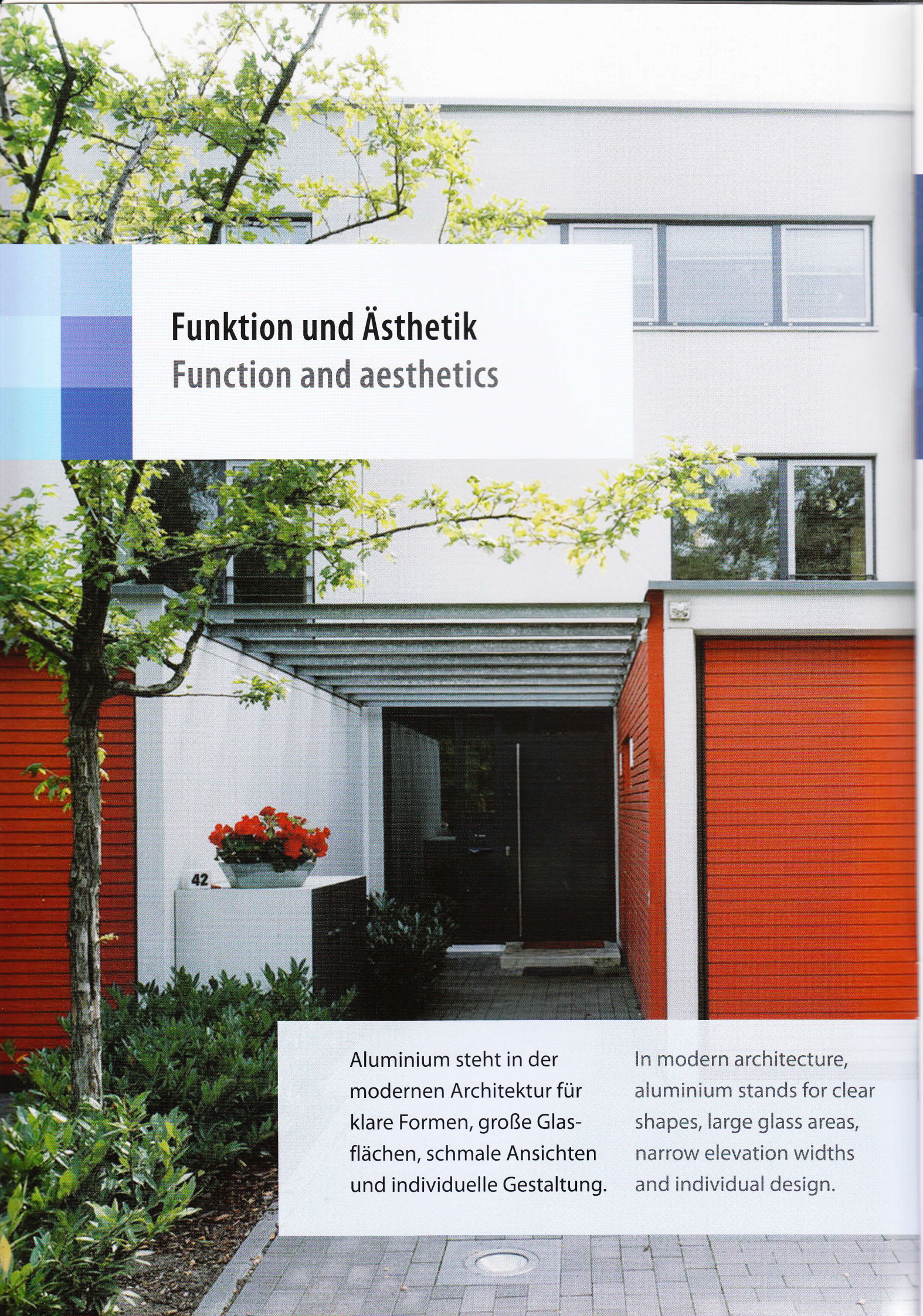

Funktion und Ästhetik
Function and aesthetics

Aluminium steht in der modernen Architektur für klare Formen, große Glasflächen, schmale Ansichten und individuelle Gestaltung.

In modern architecture, aluminium stands for clear shapes, large glass areas, narrow elevation widths and individual design.

Aluminium – zeitloser Werkstoff

Fenster und Türen aus Aluminium zeichnen sich nicht nur durch ihre zeitlose Ästhetik, sondern auch durch exzellente Wärmedämmeigenschaften, hohe Formstabilität, hohe Lebensdauer und minimalen Wartungsaufwand aus. Dabei ist Aluminium anderen Materialien im Hinblick auf die Gesamtlebensdauer auch wirtschaftlich überlegen.

Aluminium – an ageless material

Windows and doors made of aluminium are characterized not only by their ageless aesthetics, but also by excellent thermal insulation properties, a high degree of form stability, long service life and minimum maintenance requirements. At the same time, aluminium is more economic as compared to other materials over the overall service life.

Hueck/Hartmann
Erfahrung – Partnerschaft – Vertrauen

Schon seit Jahrzehnten ist das 1814 gegründete Familienunternehmen Hueck der anerkannte Spezialist für Aluminium-Systeme. Dank hoher Fertigungstiefen, exzellenter Qualität, langjährigem Know-how sowie einem kundenorientierten Service mit Beratung, Entwicklung und Fertigung, genießt die Marke Hueck/Hartmann auch international größte Anerkennung. Besonders wichtig ist dabei die enge, persönliche Zusammenarbeit mit den Metallbau-Partnern.

Hueck/Hartmann
Experience – partnership – confidence

The family enterprise Hueck, which was founded in 1814, has been a recognized specialist for aluminium systems for many decades. Thanks to a high degree of in-house production depth, excellent quality, many years of know-how as well as customer-oriented service offering consultation, development and production, the Hueck/Hartmann brand is widely renowned on an international basis as well. In this context, the close, personal co-operation with partners from the metal builder business is of particular importance.

Klar im Vorteil mit Hueck/Hartmann-Fenstern

Clear advantages with windows made by Hueck/Hartmann

Fenstersysteme

- Für den Wohn-, Industrie- und Objektbau
- Für Austausch und Renovierung (Altbaukontur und Sprossen)
- Aus wärmegedämmten Profilen
- In vielen Öffnungsarten
- Mit vielen Sicherheitsmerkmalen, z. B. einbruchhemmend

Window systems

- For residential, industrial and object construction
- For replacement and refurbishment (refurbishing contour and transoms)
- Made of thermally insulated profiles
- In numerous opening types
- With numerous security features, e.g. burglar-resistant

Maßgeschneidert mit System – die richtige Serie für Ihre Anforderung
Systematic customization – the right series for your requirement

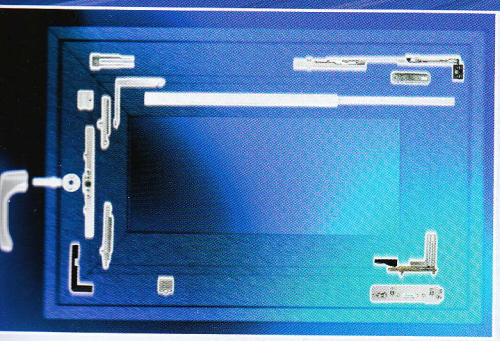

Offen in alle Richtungen

- Drehöffnung
- Dreh-Kippöffnung (Kipp vor Dreh)
- Klappöffnung
- Senk-Klappöffnung
- Schwingöffnung
- Schiebeöffnung
- Hebe-Schiebeöffnung

Open in every direction

- Side-hung opening
- Turn-tilt opening (tilt before turn)
- Projecting out opening
- Top-hung projecting out opening
- Pivoting opening
- Sliding opening
- Lifting/sliding opening

Qualität im Profil
Profile quality

1 Blendrahmen: thermisch getrennter Drei-Kammer-Profilverbund
Fixed frame: thermally separated three-chamber profile compound

2 Flügelrahmen: thermisch getrennter Drei-Kammer-Profilverbund
Sash frame: thermally separated three-chamber profile compound

3 Thermische Trennung durch Kunststoff-Isolierstege für beste Isolierwerte
Thermal separation by plastic insulating bridges for best insulation values

4 Zusätzliche Wärmedämmung
Additional thermal insulation

5 Wärmeschutzverglasung
Heat insulating glazing

6 Mitteldichtung
Centre seal gasket

7 Verglasungsdichtung
Glazing gasket

8 Glasleiste
Glazing bead

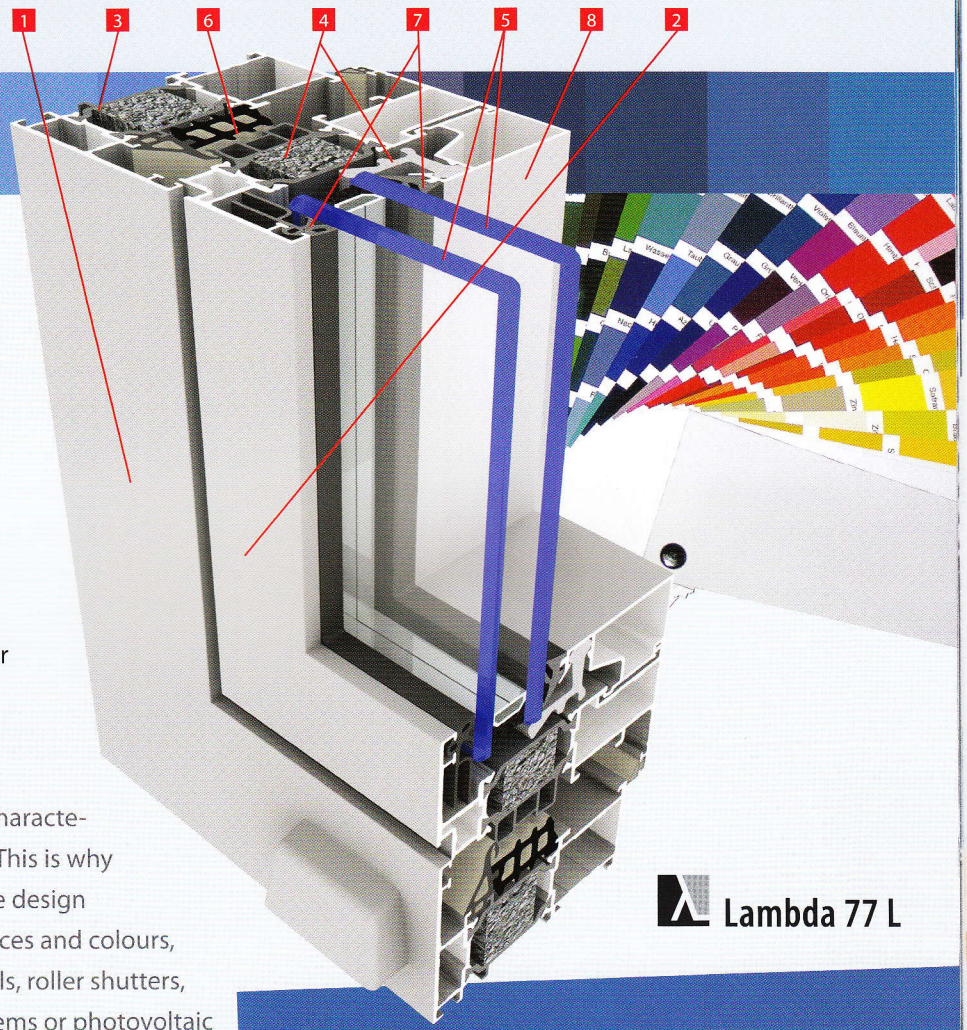

Vielseitige Gestaltung

Der Charakter eines Gebäudes ist ganz wesentlich durch das Design der Fenster- und Türen bestimmt. Deshalb sind die Möglichkeiten der Systeme auch so vielfältig wie die Gestaltungsideen. Neben einer großen Auswahl an Oberflächen und Farben können außerdem verschiedenste Anschlussmöglichkeiten für Fensterbänke, Rollläden, Rollos, Lichtlenkungs- und Beschattungssysteme oder Photovoltaikanlagen eingesetzt werden.

Manifold design possibilities

The character of a building is fundamentally characterized by the design of its windows and doors. This is why the systems' possibilities are as manifold as the design concepts. Apart from a large selection of surfaces and colours, diverse connecting possibilities for window sills, roller shutters, roller blinds, light scattering and shading systems or photovoltaic installations are available.

Lambda 77 L

Perfekte Optik und lange Lebensdauer
Perfect appearance and long service life

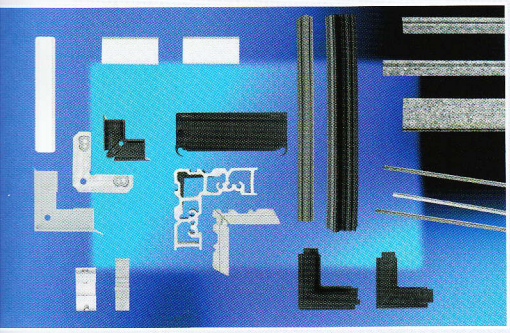

- Leicht montierbare, wartungsarme Beschlagtechnik
- Fenstergriffe in einer breiten Auswahl an Designs, Oberflächen und Funktionen
- Bänder je nach Wunsch verdeckt oder als sichtbare Aufsatzlösung
- Hohe Zuverlässigkeit und Langlebigkeit durch geprüfte Systeme

- Easy to mount, low-maintenance fitting technology
- Window handles in a large variety of designs, surfaces and functions
- Hinges either concealed or as visible screw-on solution as desired by the customer
- High reliability and long service life due to tested systems

Hueck/Hartmann-Türen
Hueck/Hartmann doors

Der erste Eindruck zählt!

Die modernen Aluminiumtüren von Hueck/Hartmann sind für jedes Haus eine exzellente Visitenkarte. Sie lassen sich nicht nur sehr flexibel gestalten und vielseitig einsetzen, sondern sind außerdem wartungsarm und langlebig. Eine große Auswahl an Beschlägen und Verriegelungstechniken lässt auch bei Design und Sicherheit keine Kundenwünsche offen.

The first impression counts!

Modern aluminium doors made by Hueck/Hartmann are an excellent calling card for every house. They not only offer flexible design possibilities and diverse installation options, but also require little maintenance in the course of their long service life.
A wide selection of fittings and locking technology leave nothing to be desired when it comes to design and security.

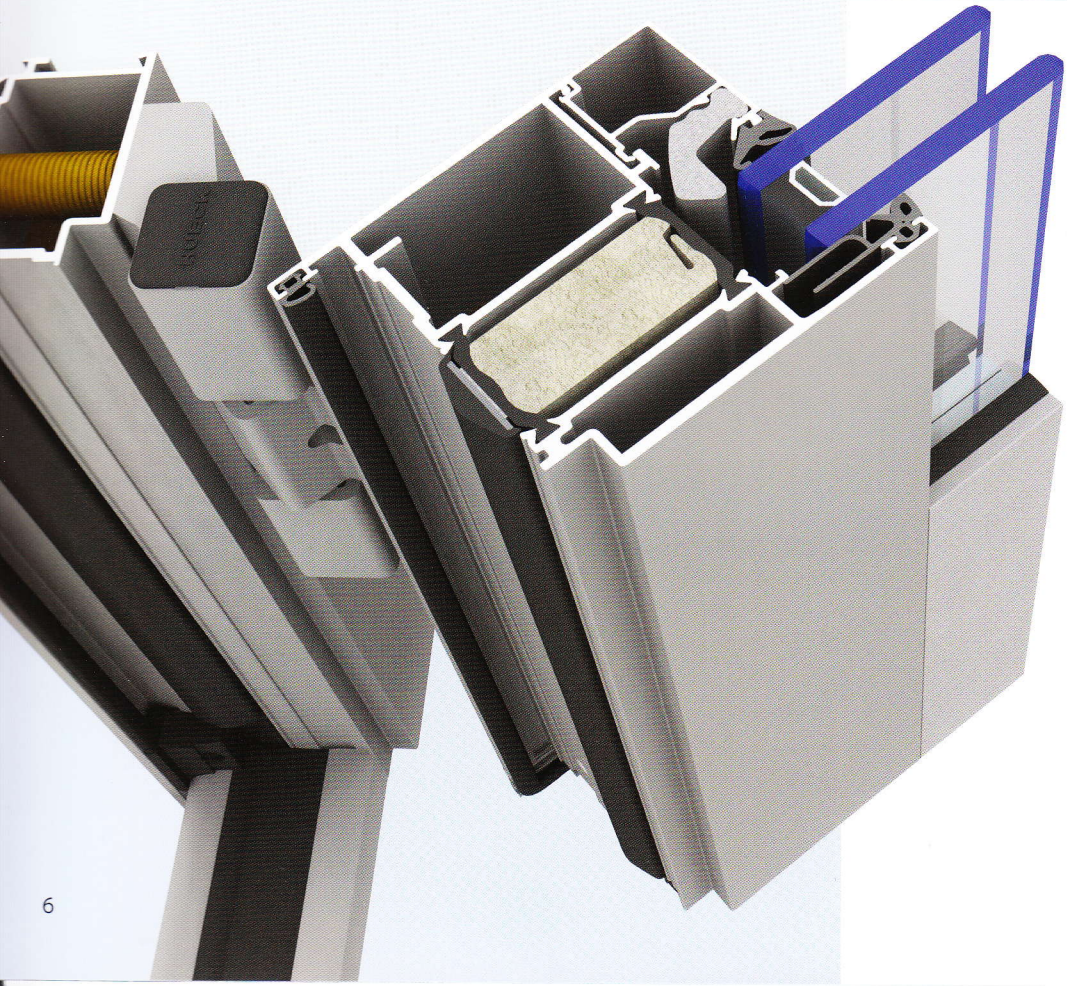

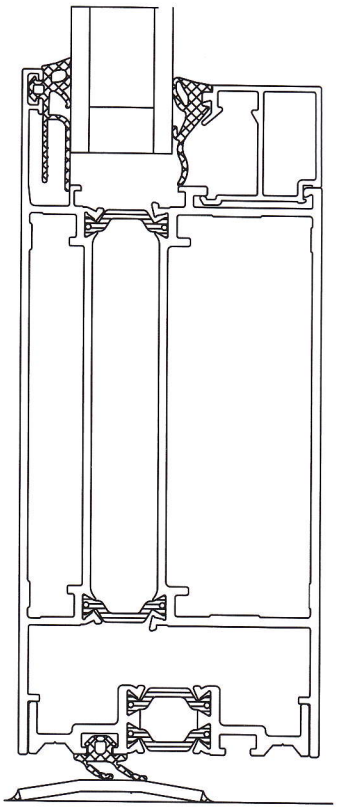

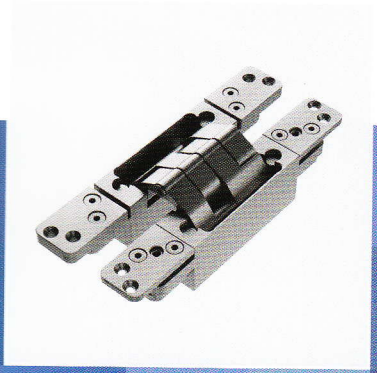

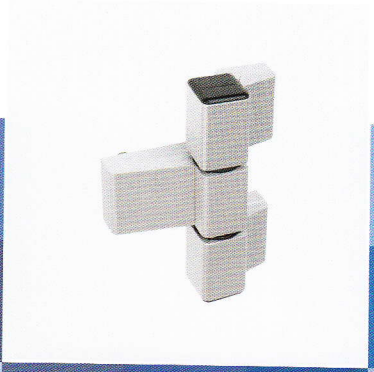

Wärmedämmung – Flexibilität – Sicherheit

Drei thermisch getrennte Kammern und intelligente Zusatzoptionen gewährleisten bei den Hueck/Hartmann-Türen niedrige U-Werte und führen zu ausgezeichneten Isolierleistungen. Mit zahlreichen Sockel- und Schwellenlösungen werden sie den unterschiedlichsten Anforderungen im Neubau oder Renovation gerecht – von höhenverstellbaren Schwellen über absenkbare Bodendichtungen bis hin zum barrierefreien Bauen. Die den Sicherheitsanforderungen entsprechende Schloss- und Verriegelungstechnik ist problemlos mit elektronischen Zugangslösungen kombinierbar.

Thermal insulation – flexibility – security

Three thermally separated chambers and intelligent additional options warrant low U values for Hueck/Hartmann doors and lead to an excellent insulation performance. With numerous bottom rail and threshold solutions, they meet the most varied requirements of new constructions or refurbishing projects – from height-adjustable thresholds and retractable ground seals through to barrier-free construction. The lock and locking technology conforms to the safety requirements and can easily be combined with electronic access solutions.

- Flexibilität bei der Gestaltung
- Besonders gute Isolierleistungen
- Zahlreiche Sicherheits- und Zugangslösungen
- Breite Auswahl an Sockel- und Schwellenlösungen

- Design flexibility
- Particularly good insulation performance
- Numerous security and access solutions
- Wide selection of bottom rail and threshold solutions

Hueck/Hartmann-Fassaden
Hueck/Hartmann façades

- Schmale Ansichten
- Hohe Isolierleistung
- Lichtlenkung/Abschattung
- Integration von diversen Öffnungsarten, Einspannelementen und Sicherheitskonstruktionen
- Montagefreundlich

- Narrow elevation widths
- High insulation performance
- Light channelling / shading
- Integration of various opening types, interlocking elements and security constructions
- Easy to mount

Exklusive Ausstrahlung

Ob repräsentative Geschäftsimmobile oder ambitioniert gestaltetes Wohnhaus - Fassaden aus Glas und Aluminium verleihen dem Gebäude einen hochwertigen, modernen Charakter und lichtdurchflutete Leichtigkeit. Die hochwertigen Aluminium-Fassaden-Systeme von Hueck/Hartmann bieten für jede Anwendung eine passende Lösung: von der großzügigen Vorhangfassade über Wintergärten und verglaste Treppenhäuser, bis hin zu Eingangsbereichen oder Glasdachkonstruk-tionen. Dabei zeichnen sie sich besonders durch hohe Qualität und Montagefreundlichkeit aus.

Exclusive appeal

Whether representative business property or ambitious residential building – façades made of glass and aluminium convey a high-quality, modern character and light-flooded airiness to the building. The high-grade aluminium façade systems made by Hueck/Hartmann offer the right solution for every application: from ample curtain walls, conservatories and glazed staircases through to lobbies or glass roof constructions – always standing out on account of their high quality and easy assembly.

Von der Serie zur individuellen Lösung

Für die verschiedenen Anforderungen und Montagearten bietet Hueck/Hartmann eine große Auswahl an Serienlösungen. Wo erforderlich werden auf der Basis der praxiserprobten Serien aber auch kundenspezifische Objektlösungen entwickelt und optimal auf das jeweilige Bauvorhaben abgestimmt. Besonders bewährte individuelle Entwicklungen und konkrete Erfahrungen aus der Praxis fließen dann regelmäßig in die Konzeption neuer Serien ein. Die modulare Konzeption der Fassaden ermöglicht es, Dichtungssysteme, Profile oder Dämmprofile in vielen Fällen serienübergreifend einzusetzen.

From a series to an individual solution

Hueck/Hartmann offers a wide selection of series solutions for different requirements and types of assembly. Where required, however, customer-specific project solutions are developed on the basis of the tried and tested series and adjusted to the respective construction project in an optimum way. Well-proven individual developments and specific practical experience are constantly integrated into the design of new series. Thanks to the modular façade concept, sealing systems, profiles or insulating profiles can often be used across various series.

- Vorhangfassade VF 50/VF60 als Pfosten-Riegel-Konstruktion (auch als RR-Lösung für noch effizienteren Materialeinsatz)
- Vorhangfassade in identischer Optik mit Brandschutz-Zulassung
- Structural-Glazing-Fassade für reine Glasansichten
- Elementierte Fassaden (mit hohem Vorfertigungsgrad für den effizienten und schnellen Einbau)

- Curtain wall VF 50/VF 60 as mullion-transom construction (also as a transom-transom solution for even more efficient use of material)
- Curtain wall with identical appearance approved for fire protection
- Structural glazing façade for all-glass views
- Unitized façades (with high degree of pre-fabrication for efficient and quick installation)

Energieeffizienz von Gebäuden
Energy efficiency of buildings

In der EU-Richtlinie „Gesamt-Energieeffizienz von Gebäuden" ist ein Maßnahmenpaket zur Energie- und CO_2-Einsparung festgelegt, das jeder Mitgliedstaat für sich umsetzt.

Primärenergiebedarf als Ganzes

Die Richtlinie schreibt energetische Mindestanforderungen für Neubauten sowie für Modernisierung und Umbau vor. Wärmedämmung und Anlagentechnik werden hier erstmals ganzheitlich betrachtet und der Primärenergiebedarf des Gebäudes (Heizung, Kühlung, Belüftung, Trinkwassererwärmung und Wärmedämmeigenschaften der Bauteile) verbindlich dokumentiert.

Bewertung der Wärmedurchlässigkeit

Fenster und Türen werden nach der im U-Wert angegebenen Wärmedurchlässigkeit bewertet. Dieser U-Wert setzt sich beispielsweise bei Fenstern aus den Wärmedurchgangskoeffizienten (W/m^2K) für das Rahmenmaterial U_f und für das Glas U_g zusammen.

The EU directive "Energy performance of buildings" defines a package of measures for saving energy and CO_2 that every member state implements on its own.

Primary energy requirements as a whole

The directive prescribes energetic minimum requirements both for new buildings and for modernization and reconstruction. Here thermal insulation and installation technology are considered holistically for the first time and the primary energy requirements of a building (heating/cooling, ventilation, drinking water heating and thermal insulation properties of the components) are documented in a binding way.

Evaluation of the thermal transmittance

Windows and doors are evaluated on the basis of the thermal transmittance stated in the U value. In case of windows, for example, this U value consists of the combination of the coefficient of heat transmission (W/m^2K) for the frame material U_f and for the glass U_g.

Raus aus der Energiepreis-Spirale
Escape from the energy price spiral

Klimaschutz und Ressourcenschonung
Protecting the climate and saving resources

Mit ihren niedrigen U-Werten verringern die modernen Fenster- und Türsysteme von Hueck/Hartmann nicht nur die Energiekosten sondern auch die Umweltbelastung.

Auf den Rahmen kommt es an

Beim Rahmen wird ein niedriger U-Wert durch die effektive thermische Trennung der Alu-Konstruktion durch Kunststoffstege sowie durch hochwertige Dichtungen realisiert. Mit stärkeren Mitteldichtungen, Einschieblingen für die Isolierkammer oder Dämmstreifen im Glasfalzbereich lässt er sich noch weiter senken.

Auch das Glas macht´s

Eine hauchdünne Metallschicht, Spezialgase in den Glaszwischenräumen und ein verbesserter Glasrandverbund reduzieren bei Wärmeschutzgläsern den Wärmeverlust auf die Hälfte – ohne den Lichteinfall zu beinträchtigen.

With their low U values modern window and door systems made by Hueck/Hartmann not only reduce energy costs, but also the impact on the environment.

The frame is what counts

A low U value for the frame is achieved by the efficient thermal separation of the aluminium construction by means of plastic webs as well as high-grade gaskets. It can be reduced even further by using stronger centre seal gaskets, connecting sleeves for the insulating chamber or insulating strips in the glass rebate area.

The glass is decisive as well

A razor-thin metal layer, special gasses in the space between the panes and an improved glass edge bonding help to halve the loss of heat in case of heat protection glass – without impairing the incidence of light.

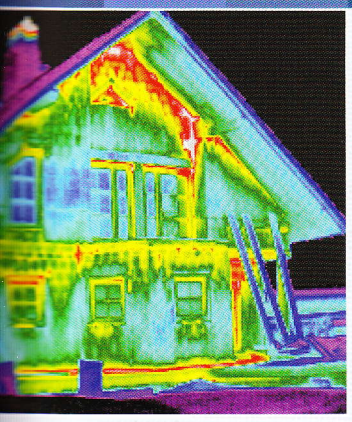

Mit Wärmebildkameras lässt sich die Temperaturverteilung an Wohngebäuden abbilden. Die Thermographie kann dazu beitragen, sinnvolle Sanierungsmaßnahmen aufzuzeigen.

The distribution of heat in residential buildings can be shown by means of infrared cameras. Thermal imaging can contribute to determining sensible renovation measures.

Moderner Wärmeschutz contra steigende Energiepreise

Der Austausch von herkömmlichen Isolierglas-Fenstern durch moderne Hueck/Hartmann-Fenster mit Wärmeschutzverglasung reduziert die Energieverluste und damit die Kosten. Bei ständig steigenden Energiepreisen haben sich Maßnahmen zur Wärmedämmung der Gebäudeaußenhaut schnell amortisiert.

Modern heat protection versus rising energy prices

Replacing traditional insulating glass windows by modern windows with heat protection glazing made by Hueck/Hartmann reduces energy losses and thus costs. In face of constantly rising energy prices, the measures for thermally insulating the outer shell of a building pay off quickly.

Komfort und Sicherheit
Comfort and security

Einbruchhemmung

Alle Fenster und Türen der Hueck/Hartmann-Standardserien können beispielsweise durch Schlösser aus gehärtetem Stahl, Mehrfachverriegelung, abschließbare Griffe oder spezielle Schutzbeschläge aufgewertet werden. So lassen sich je nach Bedarf Widerstandsklassen bis WK3 realisieren.

Burglar resistance

All windows and doors of Hueck/Hartmann's standard series can be upgraded e.g. by locks made of tempered steel, multipoint locking devices, lockable handles or special protective fittings. In this way, resistance classes up to WK3 can be realized depending on requirements.

Widerstandsklassen Resistance classes	Widerstandsklasse nach / Resistance class according to DIN V EN V 1627ff		
	WK1	WK2	WK3
Mutmaßliches Täterprofil und Arbeitsweise im Test	Gelegenheitstäter versucht mit körperlicher Gewalt (Gegentreten, Gegenspringen, Schulterwurf, Hochschieben und Herausreißen) das verschlossene und verriegelte Bauteil aufzubrechen (vorwiegend Vandalismus).	Gelegenheitstäter versucht mit körperlicher Gewalt und einfachen Werkzeugen, z.B. Schraubendreher, Zange oder Keil, das verschlossene und verriegelte Bauteil aufzubrechen.	Täter versucht mit zusätzlichem Werkzeug, wie einem zweiten Schraubendreher oder einem Kuhfuß, das verschlossene und verriegelte Bauteil aufzubrechen.
Presumed criminal profile and method used for the test	Opportunistic offender tries to break open the closed and locked building component by using physical force (kicking, jumping against it, hitting with the shoulder, pushing upwards and tearing out) (mostly vandalism).	Opportunistic offender tries to break open the closed and locked building components by using physical force and simple tools, e.g. screwdriver, pincers or wedge.	Criminal tries to break open the closed and locked building component by using additional tools such as a second screwdriver or a crowbar.

Schallschutz

Unerwünschter Lärm von außen beeinträchtigt nicht nur das Wohlbefinden, sondern auch die Gesundheit ganz wesentlich. Ein wirksamer Schallschutz aber kann den Lärm einfach aussperren. Mit hochwertigen Schallschutzgläsern sorgen die intelligenten Fenster- und Türkonstruktionen für eine effektive Abschirmung von 40 dB und mehr.

Barrierefreiheit

Für Rollator, Rollstuhl oder Kinderwagen sind Höhenunterschiede an den Türschwellen oft schwer zu bewältigende Hindernisse. Mit Türsystemen von Hueck/Hartmann lassen sich problemlos auch barrierefreie, rollstuhlgerechte Zugänge realisieren. Ebenerdige extrem flache Bodenschwellen gewährleisten einen uneingeschränkten Übergang ins Freie.

Durchschusshemmung

Ob Polizeidienststelle, Bank oder Einzelhandel – in vielen öffentlichen und privaten Bereichen wird der Schutz vor bewaffneten Straftaten immer wichtiger. Deshalb bietet Hueck/Hartmann für Tür- und Fensterserien eine durchschusshemmende – auf Wunsch auch explosionshemmende – Konstruktionen bis zur Widerstandsklasse FB4-NS nach DIN EN 1522.

Soundproofing

Unwanted noise from the outside not only considerably affects the well-being but also the health of people. Efficient soundproofing, however, can easily "lock out" the noise. By means of high-grade sound-proof glazing, intelligent window and door constructions efficiently dampen 40 dB and even more.

Accessibility

Differences in height at the door thresholds are often hard to overcome obstacles for walking frames, wheelchairs or pushchairs. With door systems made by Hueck/Hartmann, barrier-free, wheel-chair friendly access can be easily realized. Extremely flat thresholds at ground level guarantee unrestricted transit to the outside.

Bullet resistance

Whether police station, bank or retail trade – protection from armed offences is becoming increasingly important in many public and private sectors. This is why Hueck/Hartmann also offers bullet-resistant – if desired even explosion-resistant – designs for door and window series, up to resistance class FB4-NS according to DIN EN 1522.

Fluchttürsysteme

Notausgänge und Fluchtwege in Gebäuden sind durch die DIN EN 179 und 1125 vorgeschrieben. Hueck/Hartmann bietet zu allen Standardserien CE-gekennzeichnete Schloss-Sets und Beschläge für Notausgangs- und Panikverschlüsse.

Escape door systems

Emergency exits and escape routes in buildings are prescribed by DIN EN 179 and 1125. Hueck/Hartmann offers lock sets and fittings bearing the CE label for emergency and panic exit devices for all standard series.

Brandschutz

Baulicher Brandschutz kann die Ausbreitung von Feuer und größere Schäden verhindern. Die nach DIN 4102 geprüften Brandschutztüren und –verglasungen von Hueck/Hartmann widerstehen dem Feuer bis zu 90 Minuten.

Fire protection

Structural fire protection can prevent fires from spreading and thus major damages. The fire protection doors and glazing made by Hueck/Hartmann that have been tested in accordance with DIN 4102 resist fire for up to 90 minutes.

Unsere erfahrenen Partner vor Ort
Our experienced partners on site

Bei Metallbau-Partnern vor Ort wird größter Wert auf Verlässlichkeit, Planungssicherheit und Service gelegt. Mit leistungsfähiger Planungssoftware und modernen Produktionsverfahren lassen qualifizierte Fachleute aus den Hueck/Hartmann-Systemen maßgeschneiderte Fenster, Türen und Fassaden entstehen.

When it comes to metal window manufacturing partners on site, highest emphasis is put on dependability, planning reliability and service. By means of efficient planning software and modern production methods, qualified specialists create customized windows, doors and façades from Hueck/Hartmann's systems.

- RWA^{plus}: Öffnungselemente mit zugelassenen Antrieben und Steuerungen als Natürliche Rauch-Wärme-Abzugsanlagen
- RWA^{plus}: opening elements with approved drives and controls as natural smoke and heat exhaust ventilators

Rauchschutz

Der sichere Schutz vor Rauch und giftigen Gasen kann bei einem Brand lebensrettend sein. Als Ganzaluminiumkonstruktion gewährleistet die Hueck/Hartmann Türserie RSC sichere Rauchdichtigkeit gemäß DIN 18095.

Smoke protection

Reliable protection from smoke and toxic gasses can save lives in case of a fire. As an entirely aluminium construction, Hueck/Hartmann's door series RSC guarantees safe smoke tightness in accordance with DIN 18095.

Rauch- und Wärmeabzug

Moderne Abzugsanlagen belüften, klimatisieren und leiten im Brandfall Rauch und Wärme ab. Hueck/Hartmann ergänzt die Standardserien bei Bedarf mit EN 12101-2-zertifizierter Antriebs- und Steuerungstechnik von WindowMaster.

Smoke and heat ventilation

Modern ventilation systems provide ventilation and air-conditioning and exhaust smoke and heat in case of fires. If required, Hueck/Hartmann will supplement its standard series with drive and control technology made by Window-Master that is certified in accordance with EN 12101-2.

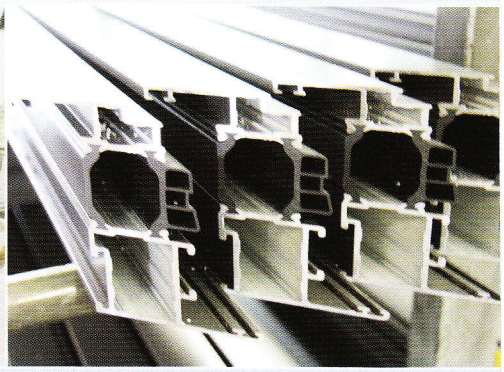

- Umfassende Beratung
- Detaillierte Planung
- Aufmaß vor Ort
- Fachgerechter Einbau
- Wartung

- Comprehensive consultation
- Detailed planning
- Measurement on site
- Professional installation
- Maintenance

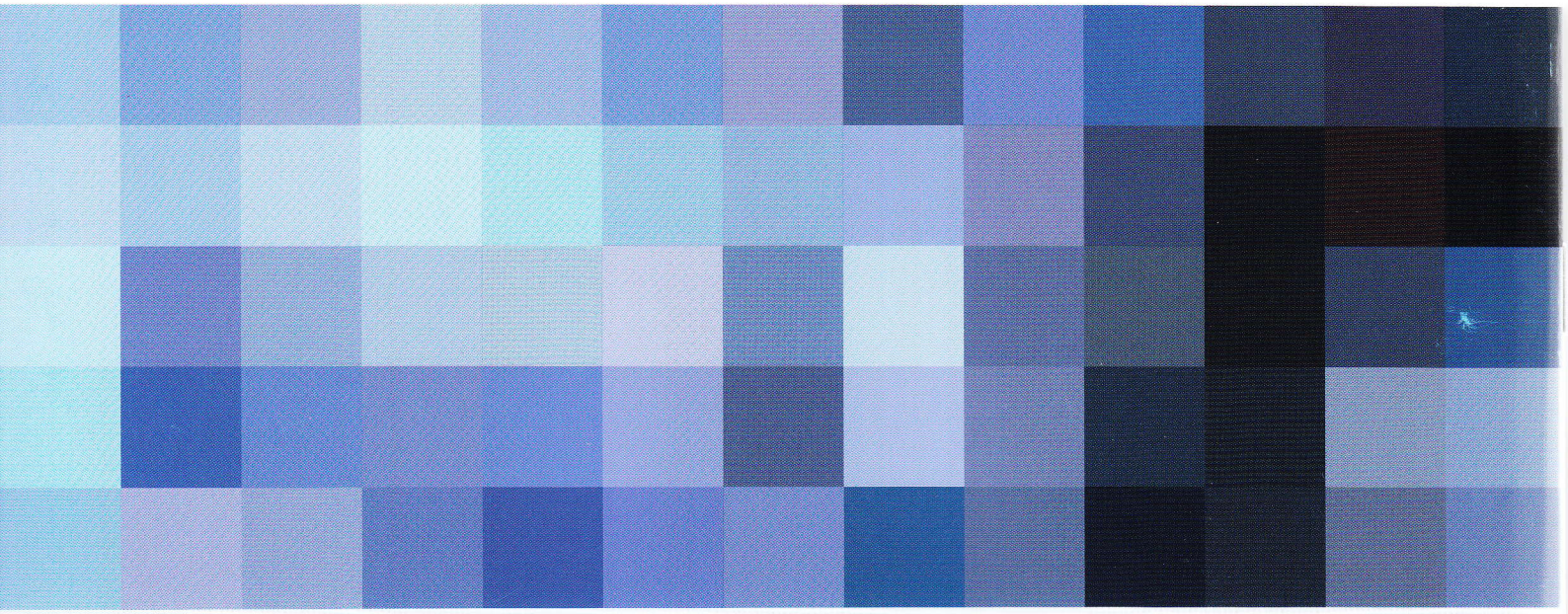

Firmeneindruck

Eduard Hueck GmbH & Co. KG
Loher Str. 9
D-58511 Lüdenscheid

Tel. +49 (0) 23 51 151-1
Fax +49 (0) 23 51 151-283
www.eduard-hueck.de

Aktuelle Informationen und umfangreiche Downloads finden Sie unter **www.eduard-hueck.de.**

You find current information and a comprehensive download section at **www.eduard-hueck.com.**

Es gelten unsere allgemeinen „Verkaufs- und Lieferbedingungen", die wir Ihnen auf Nachfrage gern zusenden oder die Sie im Internet auf unserer Homepage in der Rubrik „Unternehmen" finden.

Our "General Terms and Conditions of Sale" apply which we will send you on request or which you find in the Internet at our domain in the section "Company".

SL0812